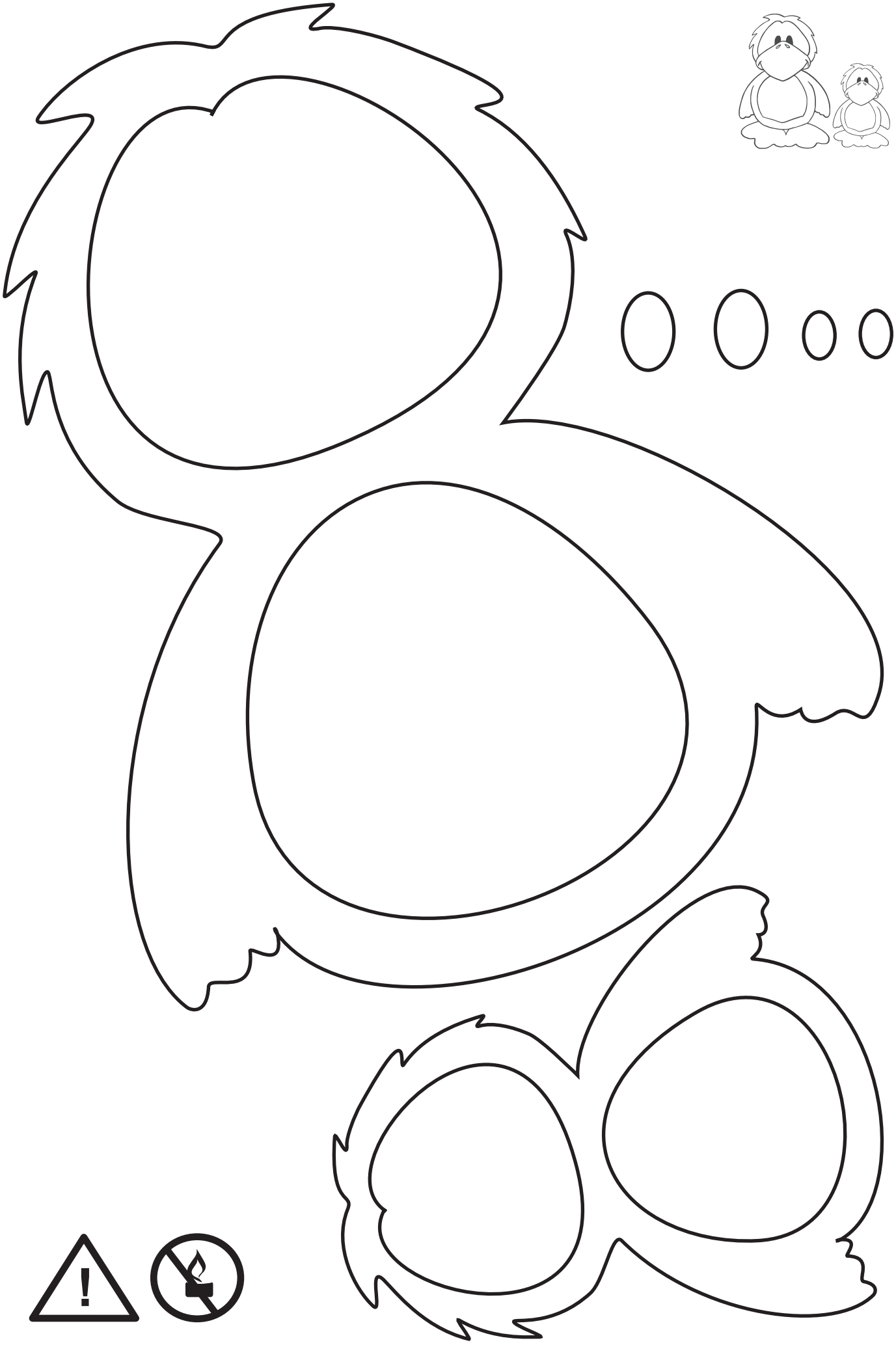

© 2020 - KEB-Deutschland e. V

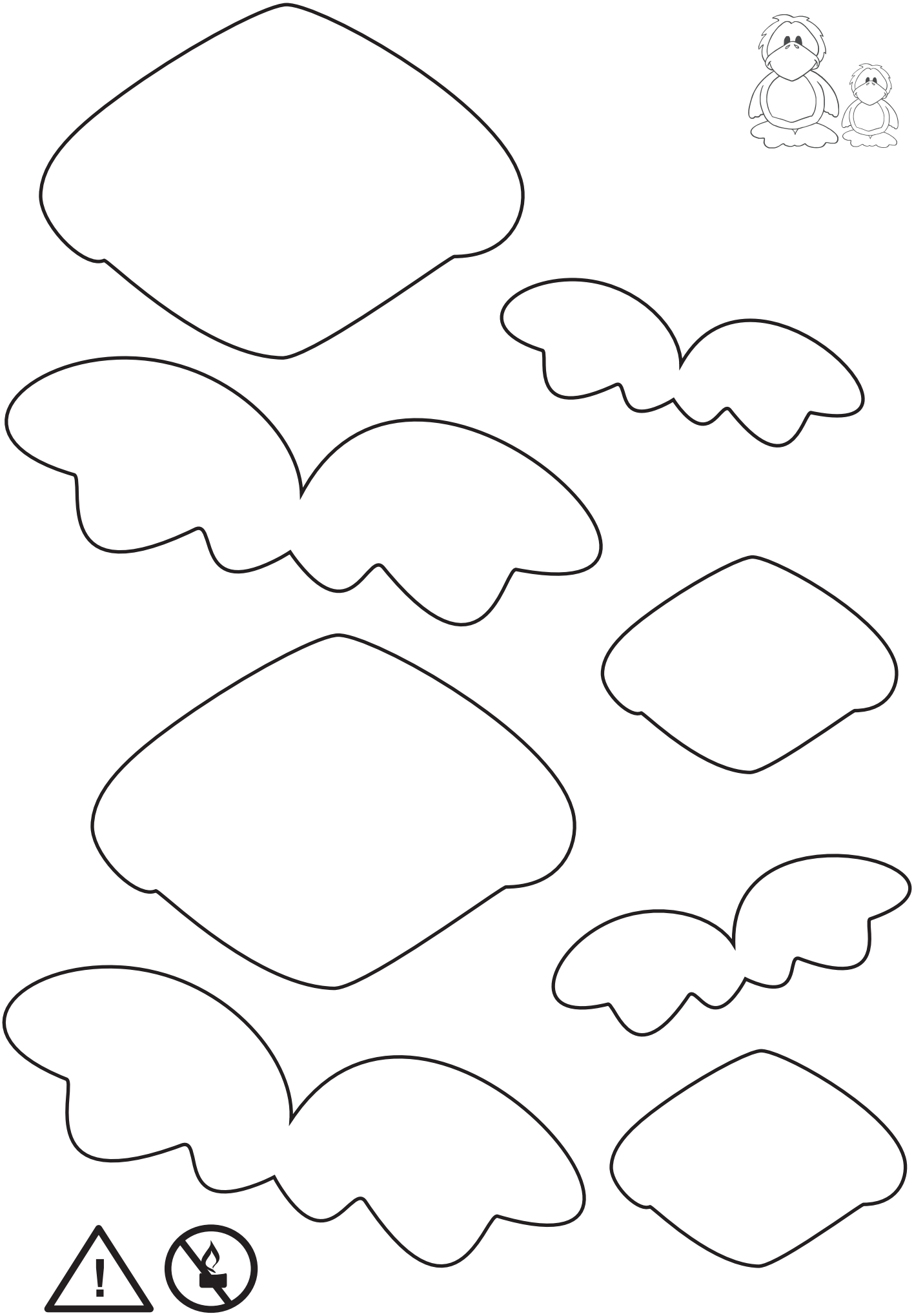

© 2020 - KEB-Deutschland e. V

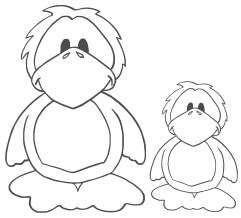

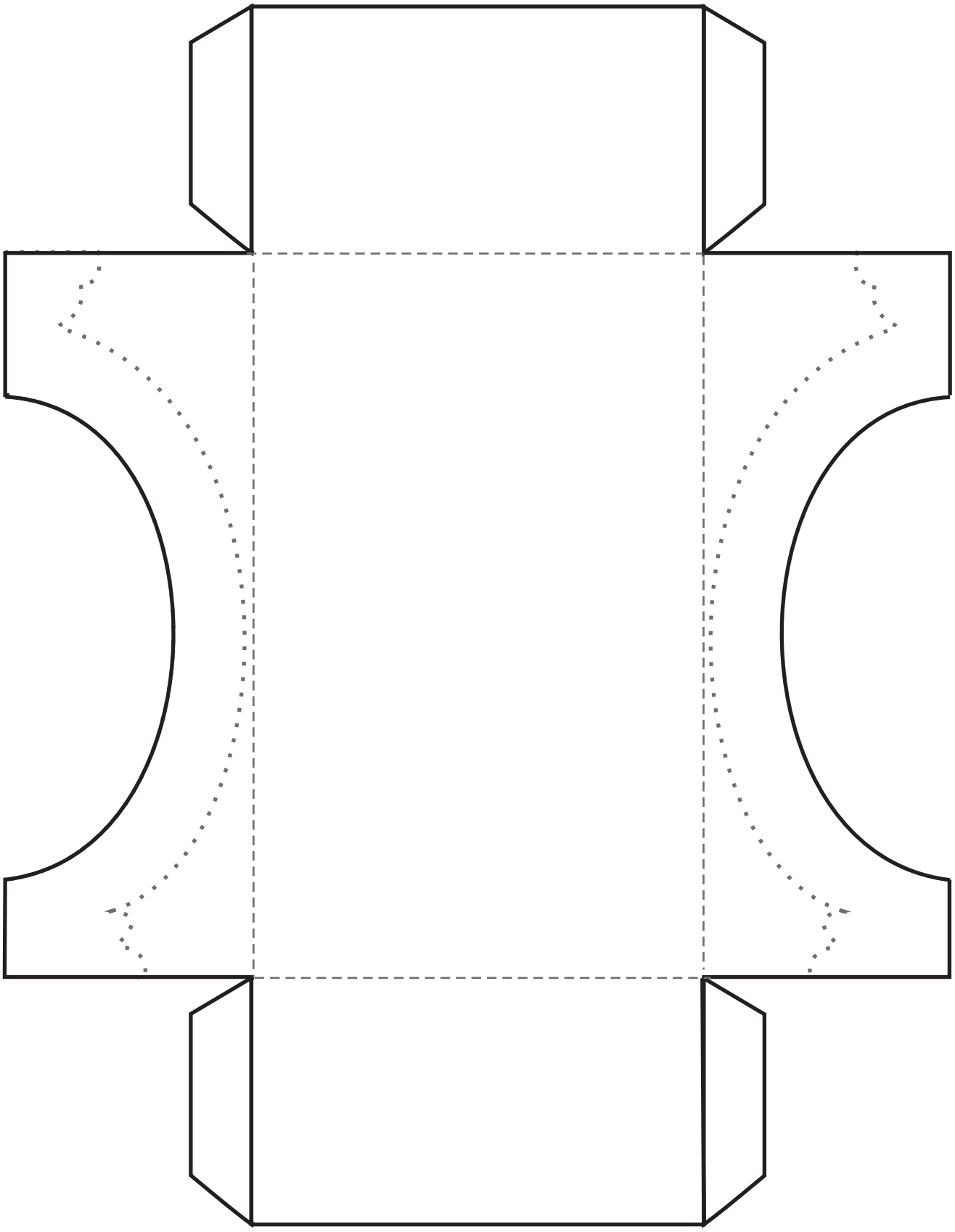

© 2020 - KEB-Deutschland e. V

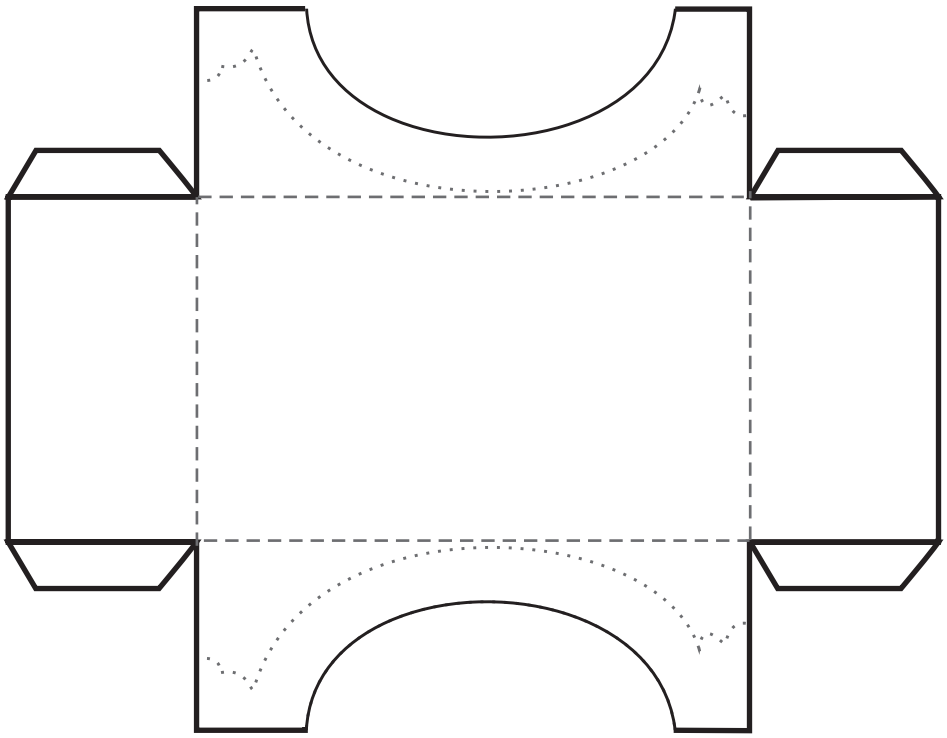

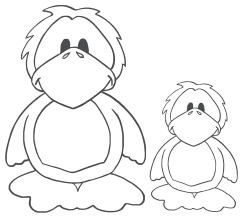

© 2020 - KEB-Deutschland e. V